POGLED B
(1 : 200)

ODSEK MK-II-17-MK-II-32

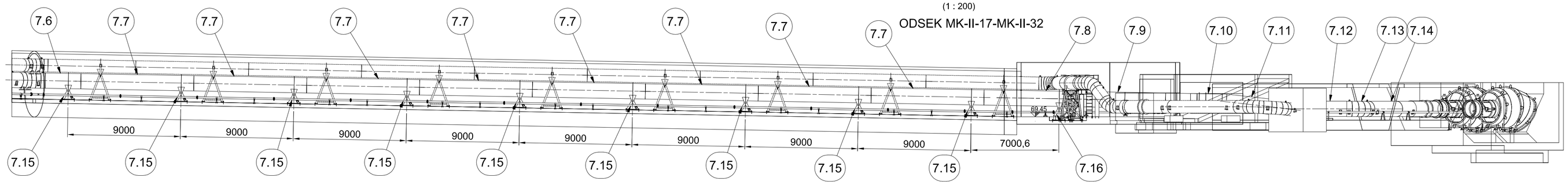

ODSEK MK-II-1-MK-II-13
(1 : 200)

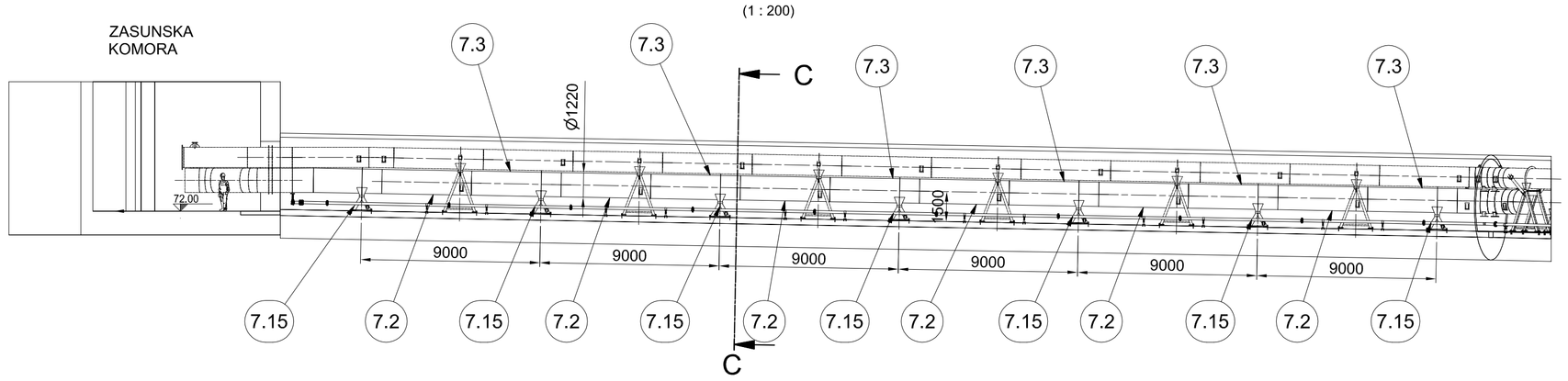

(1 : 500)

POGLED A
(1 : 200)

ODSEK MK-II-14-MK-II-16

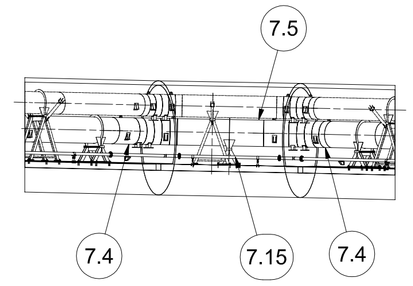

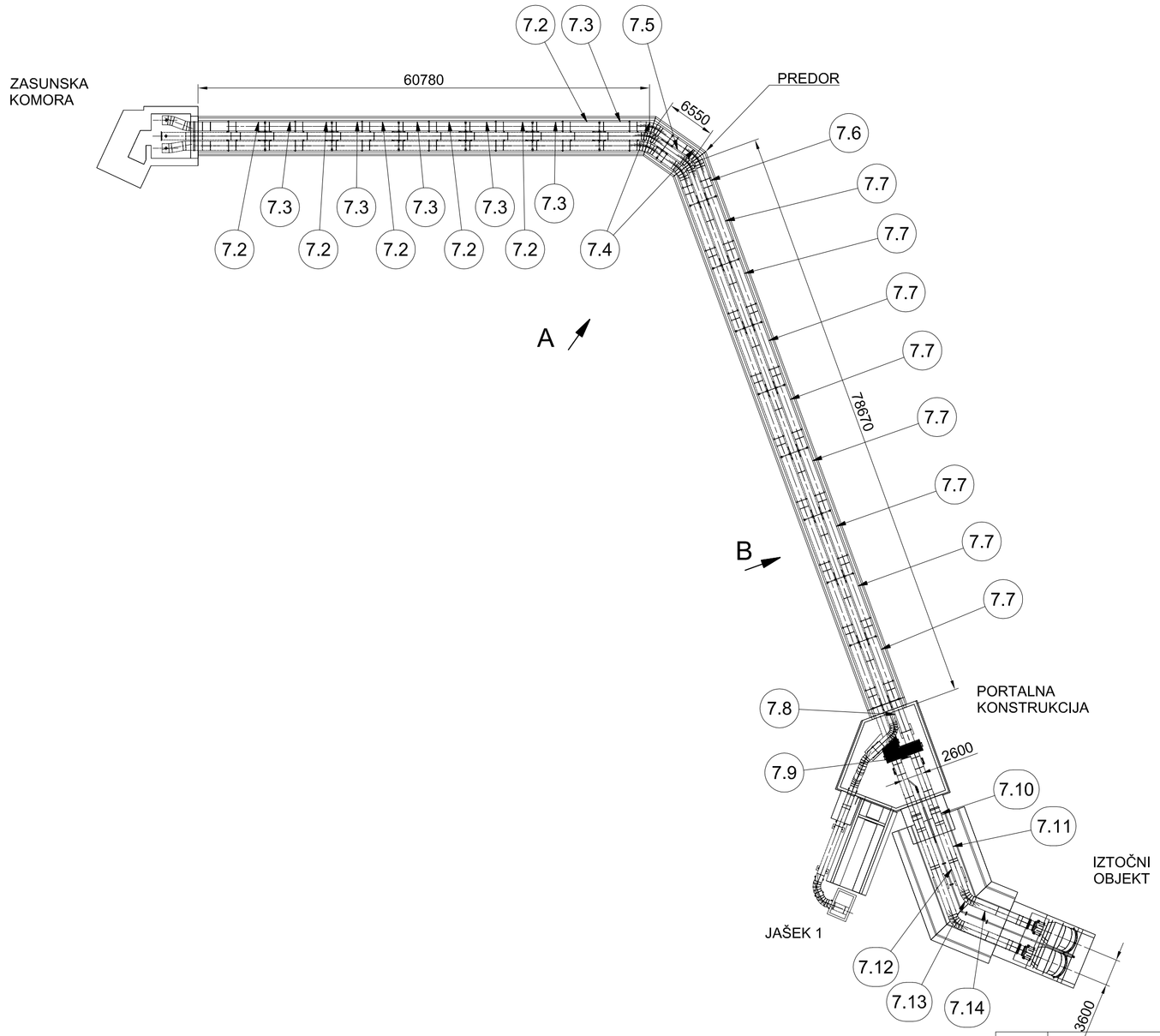

PREREZ C-C
(1 : 50)

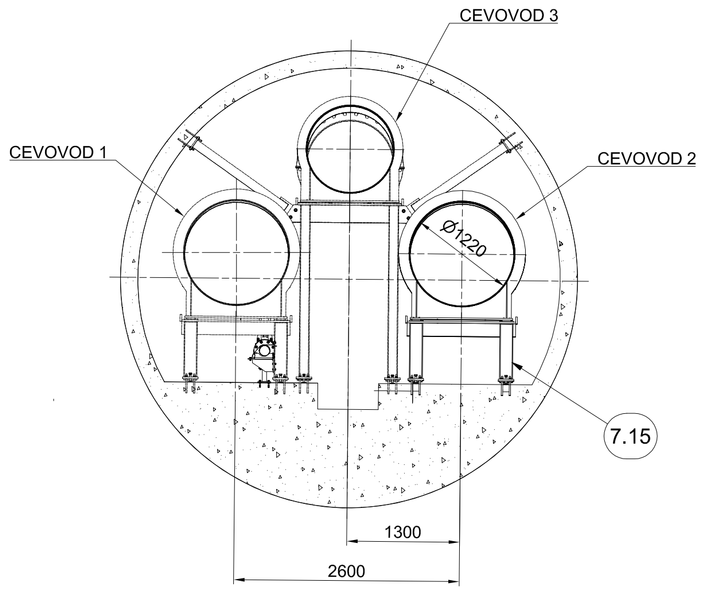

celotna masa 52,7 t

OPOMBE:

01 *REFERENČNE RISBE:*

MPPVX--8S1265-Cevovod-Cevovod 2-Detalj odseka MK-II-1-13
MPPVX--8S1266-Cevovod-Cevovod 2-Detalj odseka MK-II-14-16
MPPVX--8S1267-Cevovod-Cevovod 2-Detalj odseka MK-II-17-32

02 *LEGENDA ŠRAFURE:*

Ogljikovo jeklo	Nerjavno jeklo	Brončna zlitina

03 ZVARI:

Klasifikacija zvarov v skladu z: EN ISO 5817.
Kontrola in testiranje zvarov v skladu z: EN13445-5
Če ni drugače zahtevano :

- Klasa B polno prevarjeni zvari
- Klasa C za kotne zvare in delno preverjene zvare
- Vsi neoznačeni kotni zvari so: a mini = 5 mm

04 KONTROLA ZVAROV:

Kontrola in testiranje zvarov v skladu z: EN13445-5

- Penetrantska kontrola PT 100%
- Magnetofluksna kontrola MT 50%
- Vizuelna kontrola VT 100%

05 -RISBA PREDSTAVLJA DELE S KONČNIMI DIMENZIJAMI.
-NADMERE IN DODATKI ZA OBDELAVO NISO VKLJUČENI.

06 *SPLOŠNE TOLERANCE ČE NI DRUGAČE OZNAČENO:*
ZVARJENE KONSTRUKCIJE IN ELEMENTI: ISO 13920 - CLASS A/E
STROJNO OBDELANI DELI: ISO 2768 - mK

07 *SISTEM PROTIKOROZIJSKE ZAŠČITE:*

Glej dokument MPPVX--8S0005.
Sistem PKZ zaščite VG-III,
zunanjost cevovoda Sc,
obetonirani deli VG-II,
strojno obdelani deli VG-VI.

Poz.	Naziv	Količina	Debelina [mm]	Širina [mm]	Dolžina [mm]	Material	Standard / Risba	Certifikat	Masa / kos	Skupno	Opomba
7.1	Montažni kos MK-I-1 in MK-II-1-sestava	1				Varjenec	MPPVX--8S1275		1186	1186	
7.2	Cev 1220x4.5 m-zvarjenec	6				Varjenec	MPPVX--8S1277		1094	6566	
7.3	Cev 1220x4.5 m-Podpora-sestava	6				Varjenec	MPPVX--8S1278		1186	7114	
7.4	Montažni kos MK-II-14 in MK-II-16	2				Varjenec	MPPVX--8S1285		871	1742	
7.5	Montažni kos MK-II-15-sestava	1				Varjenec	MPPVX--8S1326		1062	1062	
7.6	Montažni kos MK-II-17-sestava	1				Varjenec	MPPVX--8S1328		790	790	
7.7	Cev 1220x9m-sestava	8				Varjenec	MPPVX--8S1286		2262	18093	
7.8	Montažni kos MK-II-26-sestava	1				Varjenec	MPPVX--8S1288		2262	2262	
7.9	Montažni kos MK-II-27-sestava	1					MPPVX--8S1292		1833	1833	
7.10	Montažni kos MK-I-28 in MK-II-28	1				Varjenec	MPPVX--8S1296		1643	1643	
7.11	Montažni kos MK-I-29 in MK-II-29	1				Varjenec	MPPVX--8S1297		1408	1408	
7.12	Montažni kos MK-II-30	1				Varjenec	MPPVX--8S1299		1044	1044	
7.13	Montažni kos MK-I-31 in MK-II-31	1				Varjenec	MPPVX--8S1300		522	522	
7.14	Montažni kos MK-II-32	1				Varjenec	MPPVX--8S1302		3185	3185	
7.15	Podpora cevovoda 2-sestava	17					MPPVX--8S1242		237	4030	
7.16	Podpora cevovodov 1 in 2 v portalni konstrukciji-sestava	1					MPPVX--8S1238		266	266	

Investitor: Republika Slovenija, Ministrstvo za okolje in prostor, Dunajska cesta 48, 1000 Ljubljana

Proizvajalec: Senovo metalna, Titova cesta 52, 8281 Senovo, Slovenija

Projektant: MONTAVAR PROJEKT LJ d.o.o., Valjhunova ulica 11, 1000 Ljubljana, Slovenija

	Ime in priimek: (podpis)	Identifikacijska št.
Vodja projekta:	Martin Cmrekar u.d.i.g.	G-3884
Pooblaščeni inženir:	Martin Cmrekar u.d.i.g.	G-3884
Sodelavec - pooblaščeni inženir:		
Obdelal:	Matjaž Planinšec d.i.s.	
Datum izdelave:	18.3.2022	Merilo: 1 : 200

Objekt: SANACIJA PREGRADE VOGRŠČEK S PRIPADAJOČIMI OBJEKTI

Del objekta: CEVOVOD

Vrsta načrta/prikaza: 4. NAČRT S PODROČJA STROJNIŠTVA

Splošna dokumentacija/risbe: CEVOVOD CEVOVOD 2 DISPOZICIJA

Vrsta projekta: PID | Številka projekta: P-GO-35/22

Klasifikacijska oznaka: ---------- | Stran/št.strani: 1 / 1

Identifikacijska oznaka: MPVVX--8S1264 | Rev.: /

ISO A1

Montavar PROJEKT LJ d.o.o.
All rights within are not explicitly transferred to the employer by contract are reserved.

Montavar PROJEKT LJ d.o.o.
Vse avtorske pravice, ki niso s pogodbo izrecno prenesene na naročnika, so pridržane.